■ PELLETÖFEN, wasserführend

- weiss
- chreme
- bordeaux
- anthrazit

14 / 18 / 22 / 26 kW Girolami FURNI & SOFT

Die wasserführenden Pelletheizer **FURNI** und **SOFT** von Girolami verfügen über die seltene Option der **Zufeuerung von Scheitholz**. Sie zünden auch bei Scheitholzbefüllung automatisch und stellen die Pelletzufuhr ein, solange die Scheiter nachgelegt werden. Der im **Unterschub-Verfahren** gespeiste Retortenbrenner verbrennt sauberer als herkömmliche System und ist weitgehend selbstreinigend. Ein patentiertes Zellrad-System verhindert zuverlässig Rückbrand. Der Feuerraum wird durch eine austauschbare Schicht Fermiculit geschützt, der Wirkungsgrad damit verbessert. Die Geräte werden mit Ausdehnungsgefäß, Autoentlüfter und Sicherheitgruppe anschlußfertig ausgeliefert, sogar ein Kondensationsschutz ist vorhanden.

Girolami FURNI / SOFT	14	18	22	26
Leistungsbereich kW	6,6-14,9	7,7-17	7,7-20,8	7,7-23,4
Kamin DM mm | Zug Pa	100 | 12	100| 12	100 | 12	100 | 12
Brennkammer BxTxH cm	35 x 20 x 38			
Pelletvorrat kg	25 kg			
Pelletverbrauch kg/h	1,9-3,31	1,9-3,5	1,9-4,7	1,9-5,3
Wirkungsgrad %	95-96			
Abgastemperatur °C	65-82	65-87	65-95	65-103
Wasser im Kessel L	43			
Maße BxTxH in cm	63 x 65 x 123			
Gewicht kg	250			

EN ISO 14785, Ecodesign 2022

- Übersichtliche Regelung
- Saugzuggebläse und automatische Zündung auch bei Scheitholzbetrieb
- Reduzierter Wartungsaufwand
- Zeit- und Temperaturprogramme

Installationsoptionen:

- Externe Regelung mit Fernfühler
- Wlan-Option zur Schaltung über Mobitelefon

Impressum & Kontakt
EKOFLAM
Alois-Huber-Str. 10
9020 Klagenfurt
+43 (0)660/4611 373
office@ekoflam.at

GIROLAMI Furni & Soft

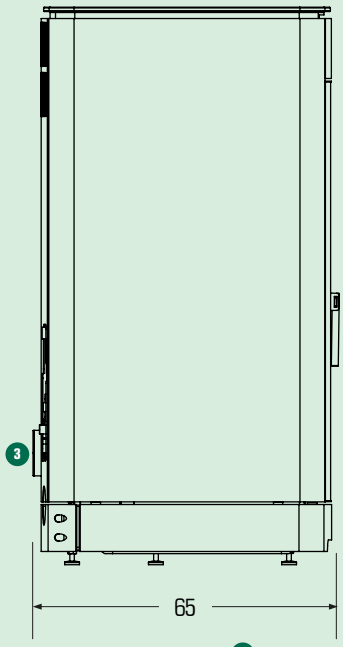

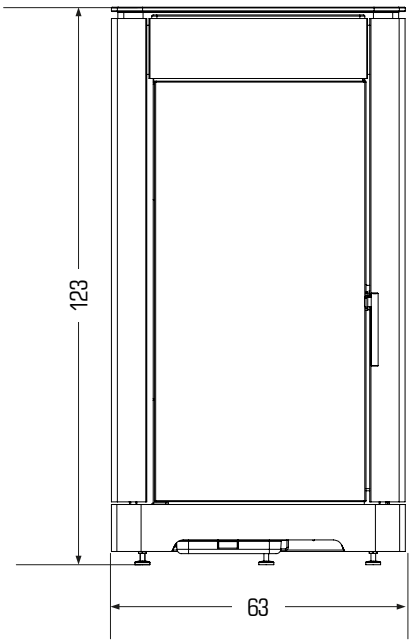

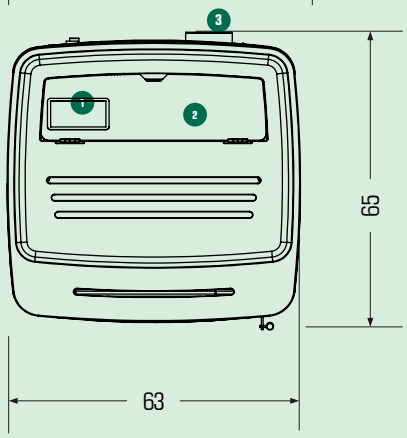

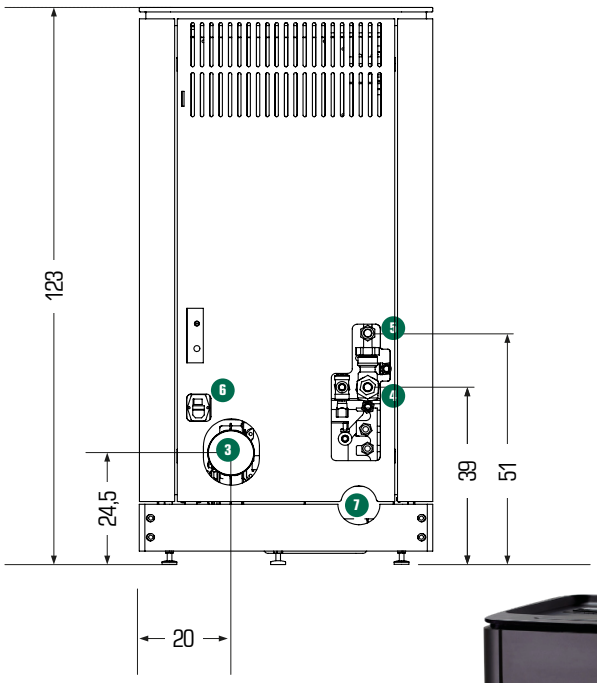

Legende

1. Display
2. Pellet-Vorratsbehälter 25 kg
3. Abgasanschluß 100 mm
4. Rücklauf ¾“
5. Vorlauf ¾“
6. Hauptschalter
7. Zuluft 60 mm

Impressum & Kontakt
EKOFLAM
Alois-Huber-Str. 10
9020 Klagenfurt
+43 (0)660/4611 373
office@ekoflam.at